A

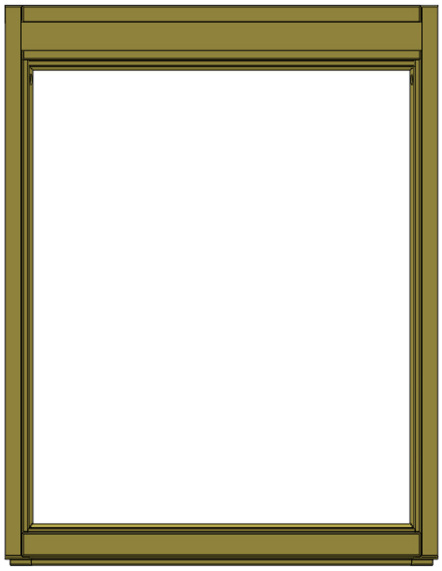

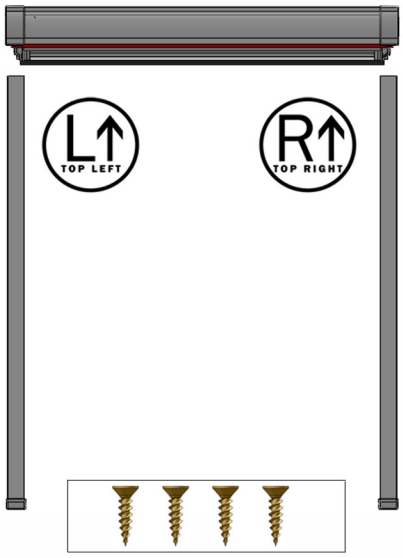

B

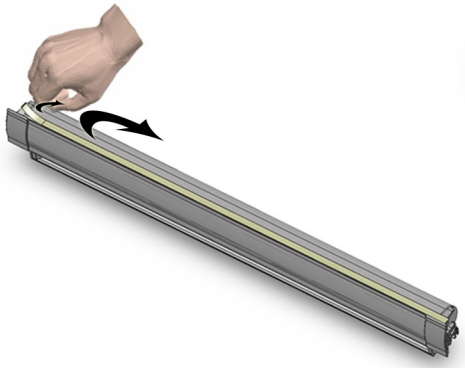

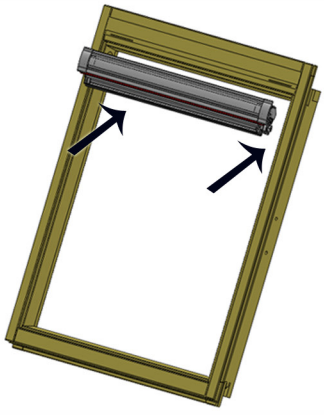

C

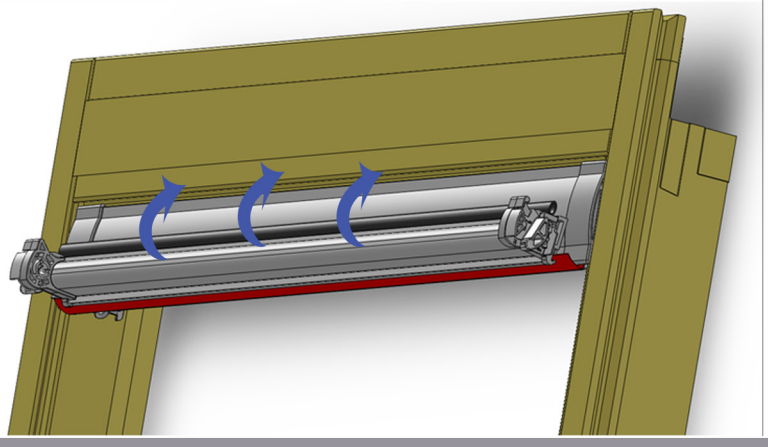

1

2

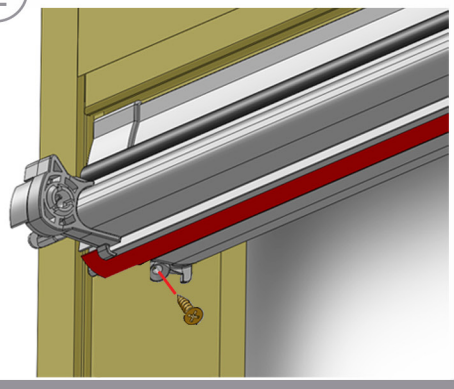

D

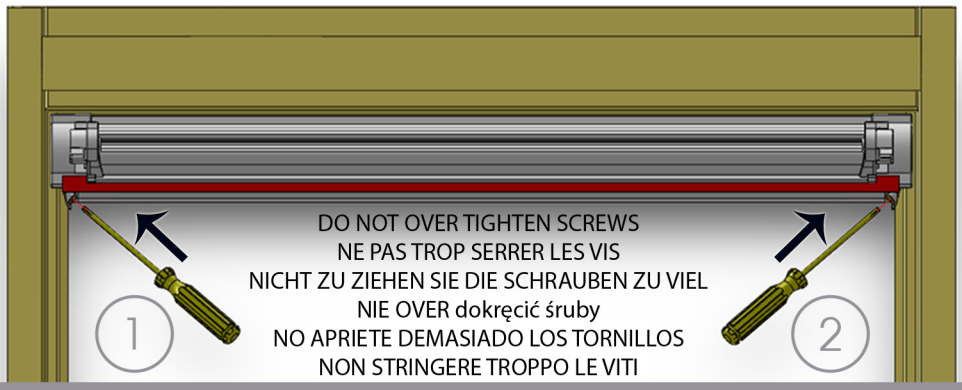

20mm (x2)

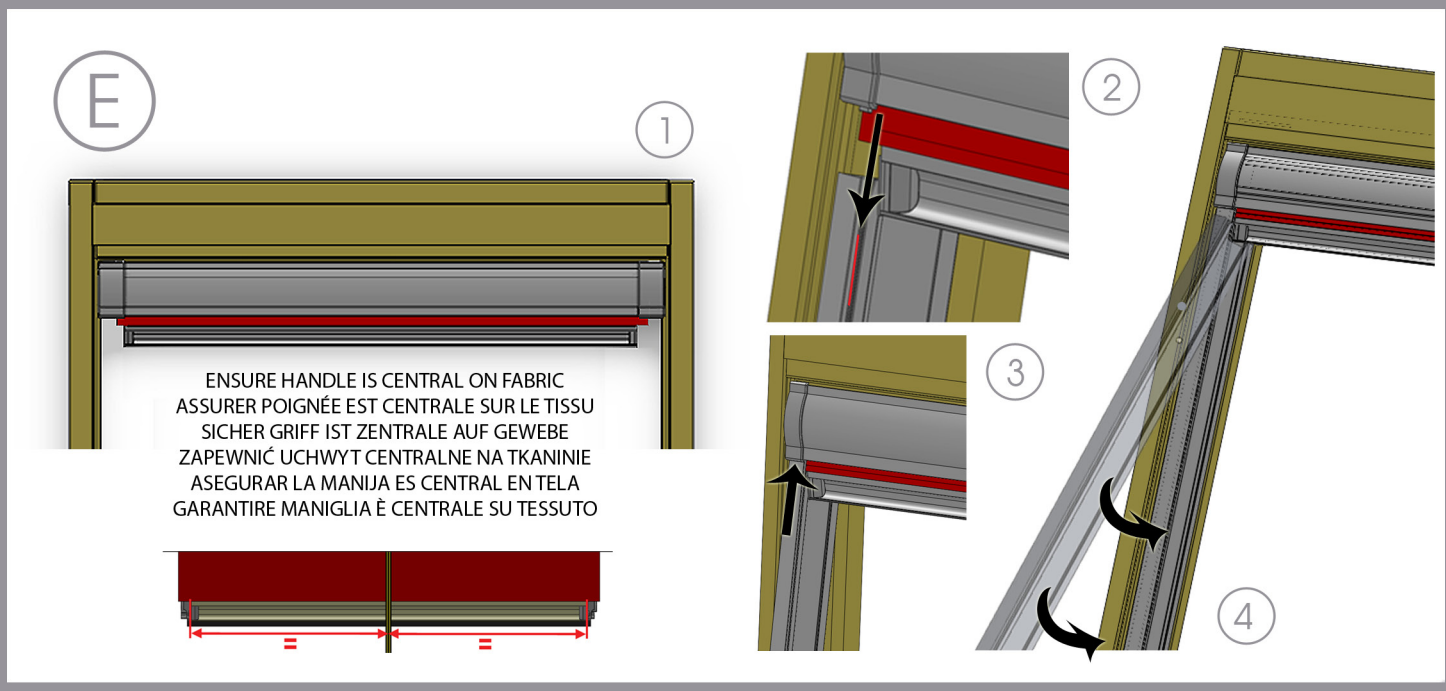
E
1
2
3
4
ENSURE HANDLE IS CENTRAL ON FABRIC
ASSURER POIGNÉE EST CENTRALE SUR LE TISSU
SICHER GRIFF IST ZENTRALE AUF GEWEBE
ZAPEWNIĆ UCHWYT CENTRALNE NA TKANINIE
ASEGURAR LA MANIJA ES CENTRAL EN TELA
GARANTIRE MANIGLIA È CENTRALE SU TESSUTO
=
=

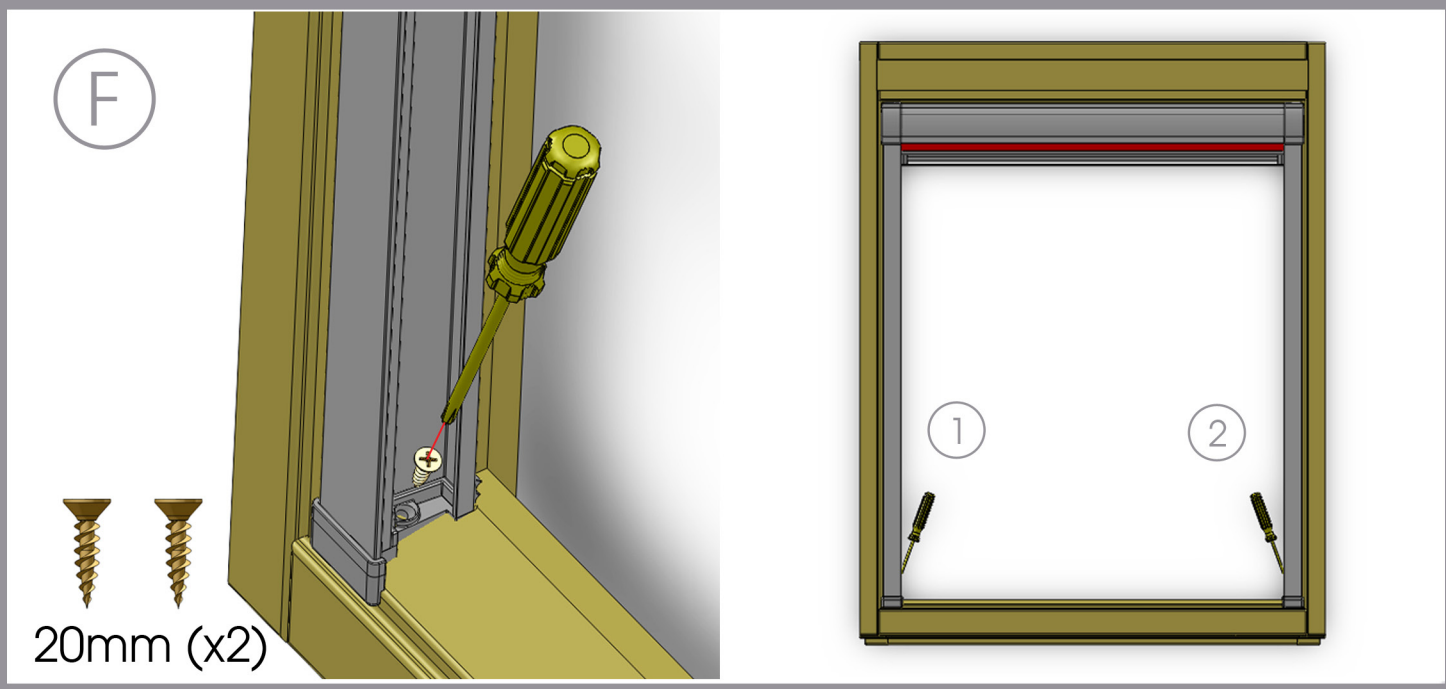
F
20mm (x2)
1
2

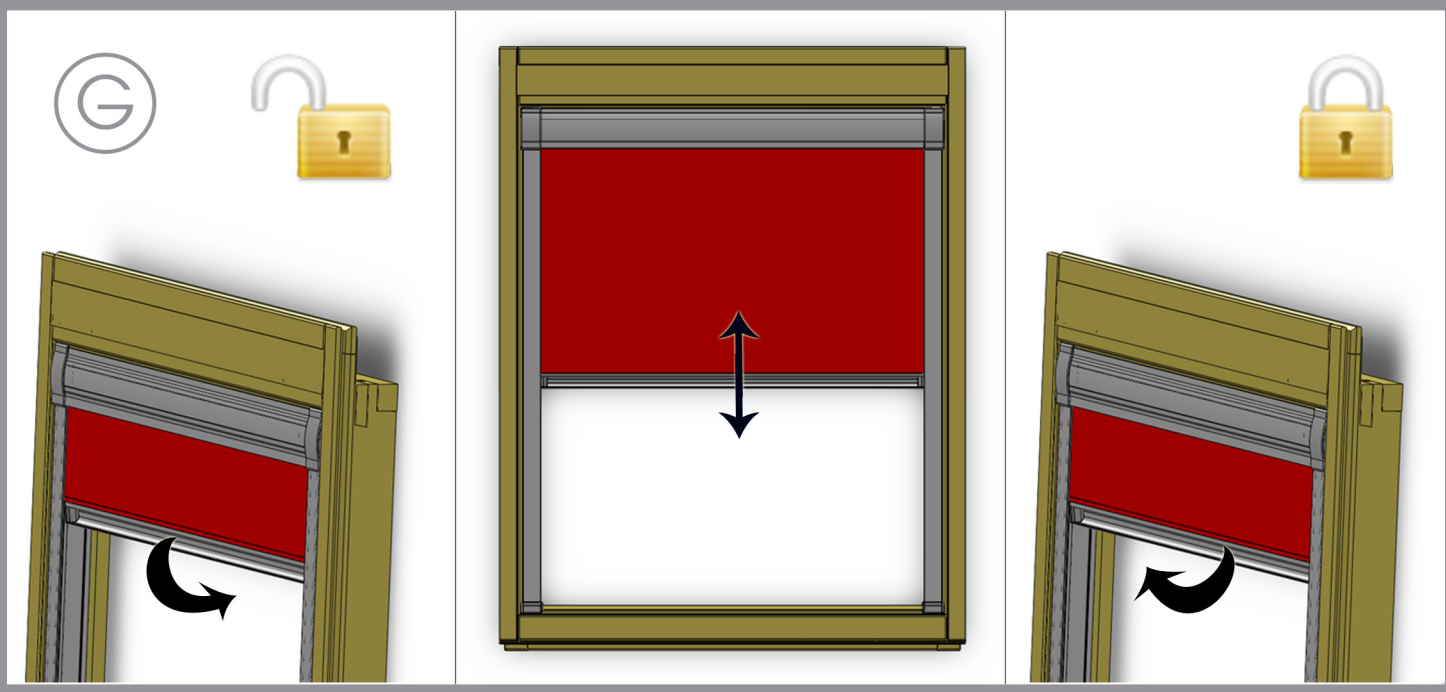
G